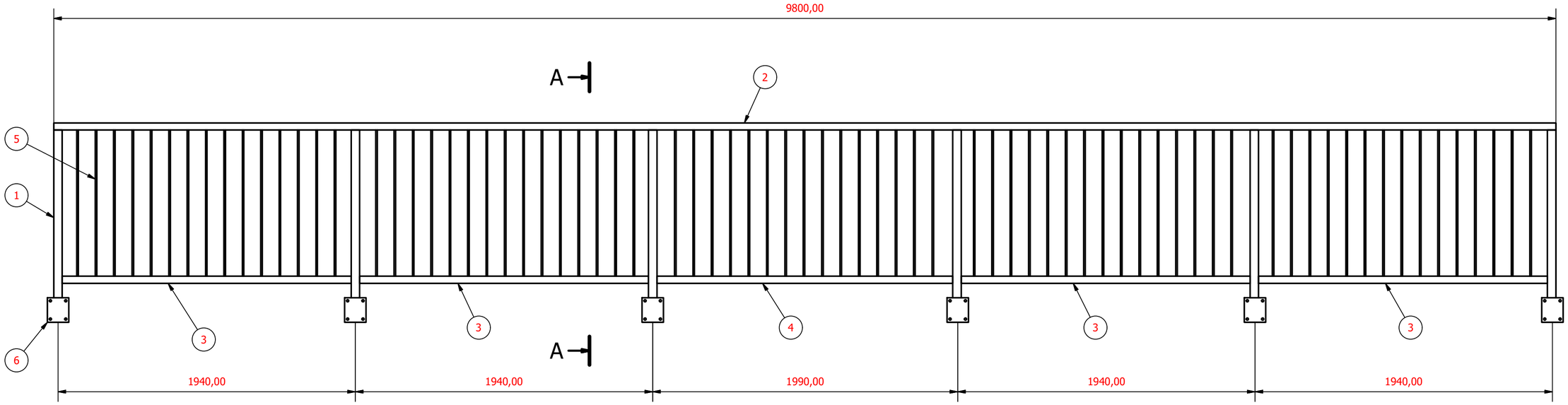

A-A (1 : 10)

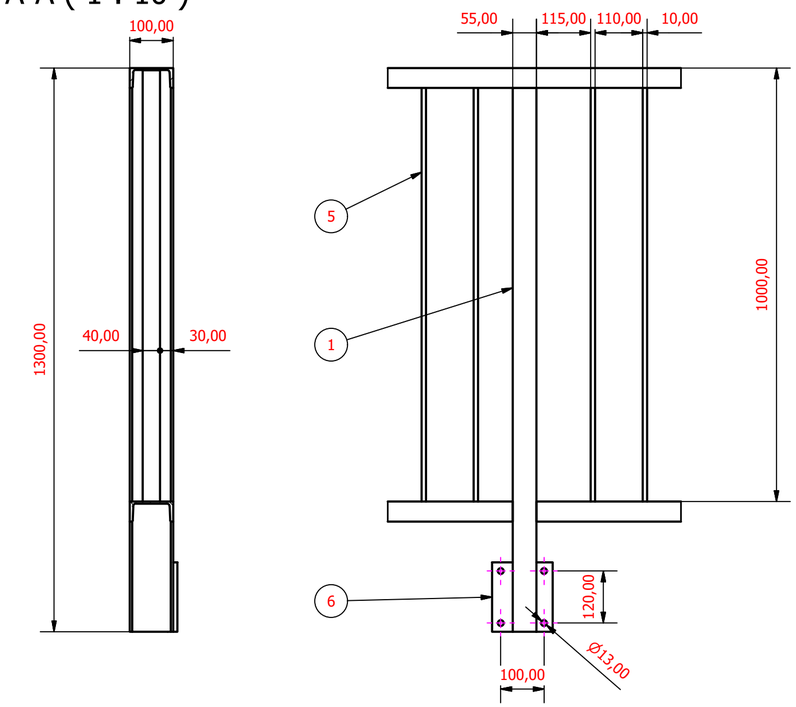

KUSOVNÍK				
POLOŽKA	POPIS	VÝKRES / NORMA	MATERIÁL	KS
1	Tyč IPE 100 - 1300	ČSN 42 5553	Ocel	6
2	Tyč UE 10 - 9800	ČSN 42 5571	Ocel	1
3	Tyč UE 10 - 1936	ČSN 42 5571	Ocel	4
4	Tyč UE 10 - 1981	ČSN 42 5571	Ocel	1
5	Tyč 40 x 10 - 995	ČSN 42 5520	Ocel	75
6	Plech 10 - 140 x 160	ČSN 42 5310	Ocel	6

Hlavní inženýr projektu:	Petr Švorba	GEOprojectKV dopravní stavby / geodetická činnost	
Zodpovědný projektant:	Petr Švorba	Závodní 391/96C, 360 06 Karlovy Vary tel. 792 305 909 e-mail: info@geoprojectkv.cz	
Vypracoval:	Tomáš Marek		
Objednatel:	**Město Habartov** náměstí Přátelství 112, 357 09 Habartov		Číslo zakázky: P022020
Název:	**Habartov, stezka pod cestou VP**	Datum: 08/2020	Paré číslo:
Objekt:	**Komunikace a zpevněné plochy**	Úroveň: DPS	
Příloha:	Zábradlí 1	Měřítko: 1 : 20	Číslo přílohy: **D.1.1.8**